６年生　ウィークポイント補充問題 ①					
学年		組		氏名	

1　次の計算をしましょう。

（１）６－２．６

（２）$\frac{7}{8} \div 2$

（３）$\frac{2}{3} \times \frac{21}{22}$

（４）$\frac{5}{12} \times \frac{2}{3}$

2　x（エックス）の表す数を求めましょう。

（１）１２：１６＝３：x

（２）４：0.5 ＝ x ：２

3　あきらさんは，１００ｍを１６秒で走ります。そのときの速さは，毎秒何ｍですか。

＜式＞

＜答え＞（　　）

4　次の平行四辺形の面積を求める式と答えを書きましょう。

※H20全国学力調査問題

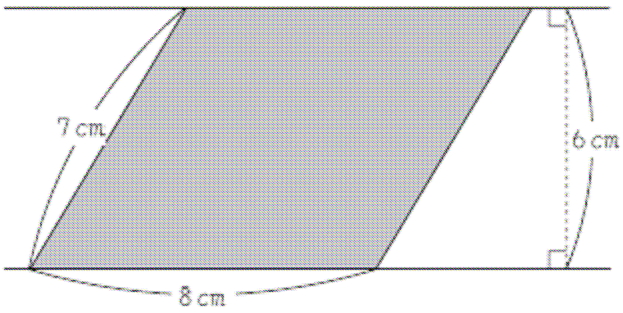

＜式＞

（　　㎠）