４年　ジャンプ

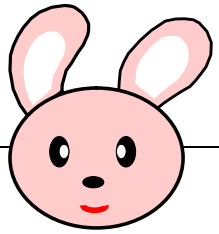

４　角の大きさ

じゅんび物：分度器

学年		組		氏名	

1　三角じょうぎの外がわの角ア，イ，ウの角度は，それぞれ何度ですか。

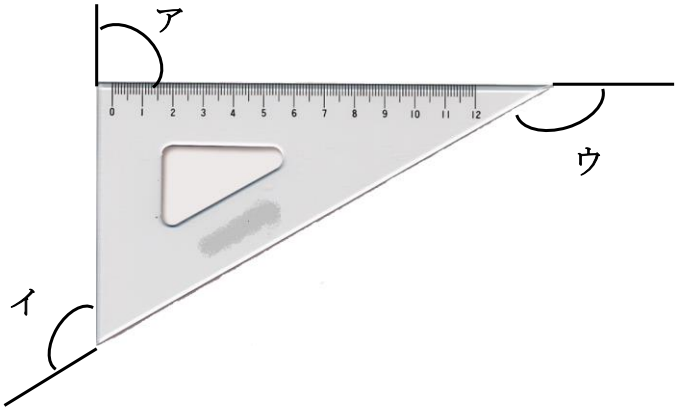

（ア　　）

（イ　　）

（ウ　　）

2　下の図のようにテープを折ると，アの角度は何度になるでしょう。分度器を使わないで考えましょう。

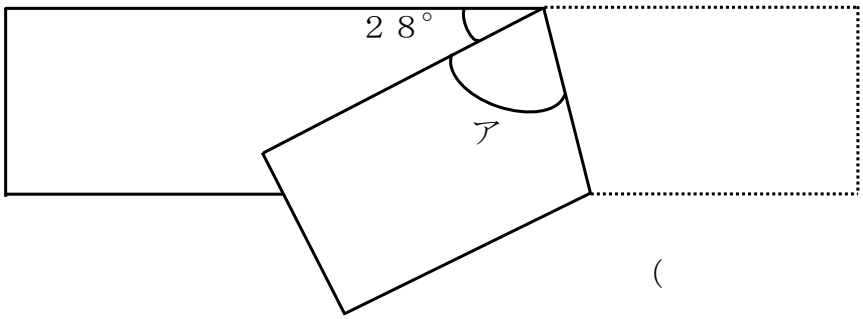

（　　）

3　下の図のア，イの角度を分度器ではかりましょう。

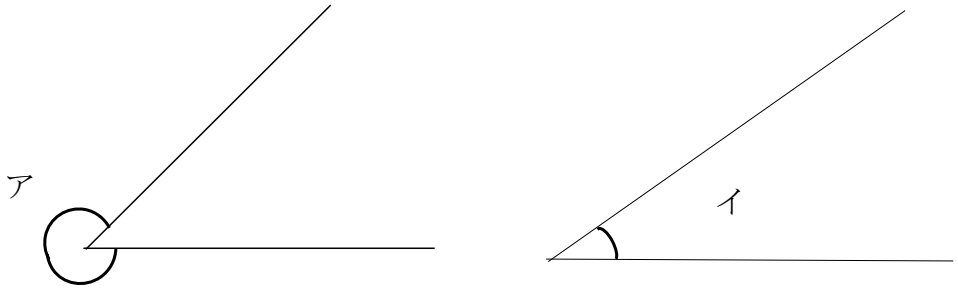

ア（　　）　　イ（　　）

4　１８５°の大きさの角をかきましょう。